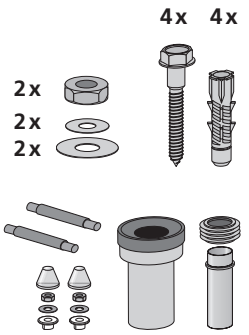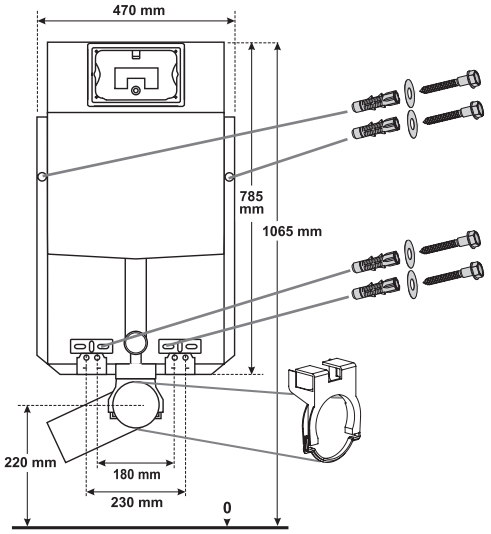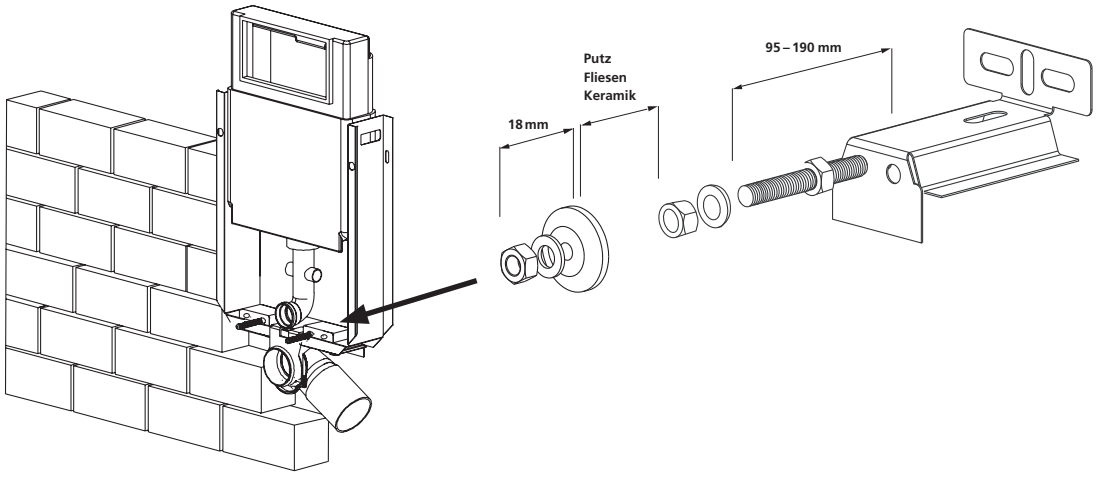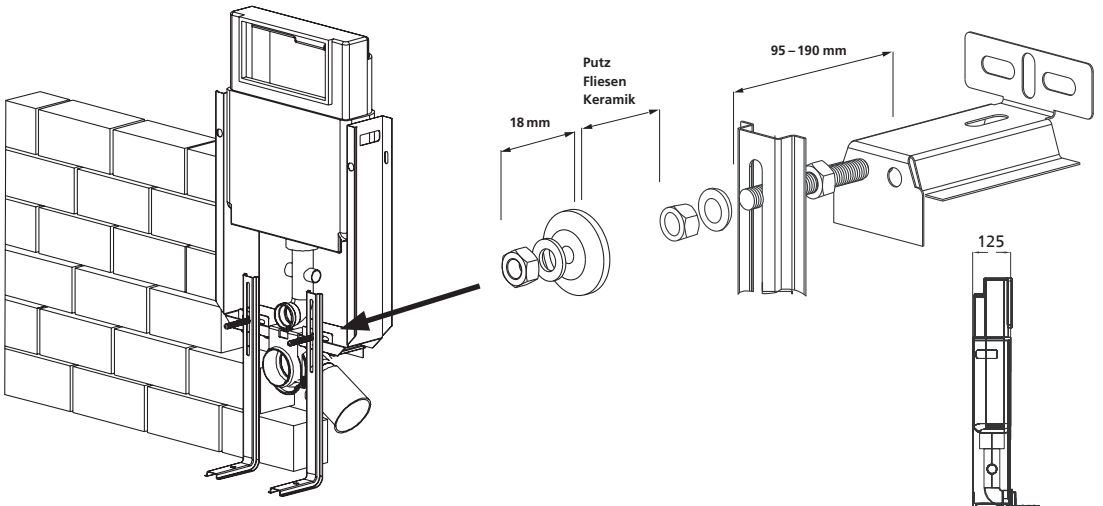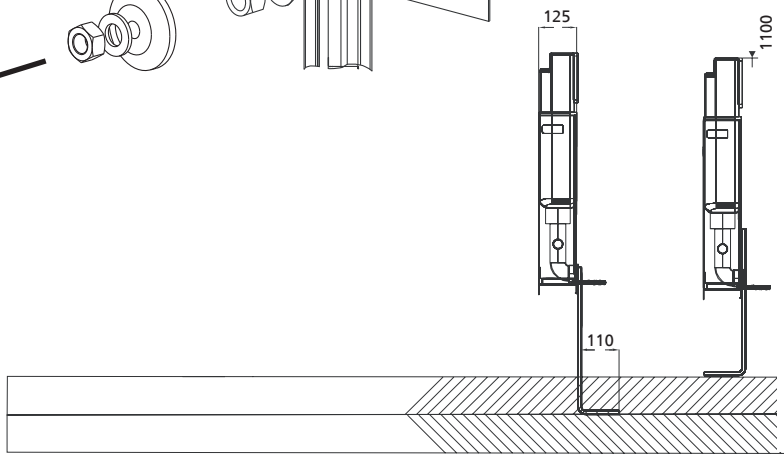Im Lieferumfang enthalten: